TD N° 2

ISOSTATISME

Définir la position isostatique des pièces suivantes (les lignes en gras sont des lignes d'usinage) :

Exemple N° 1

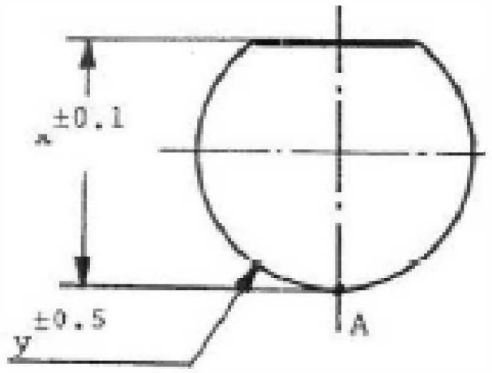

Exemple N° 2

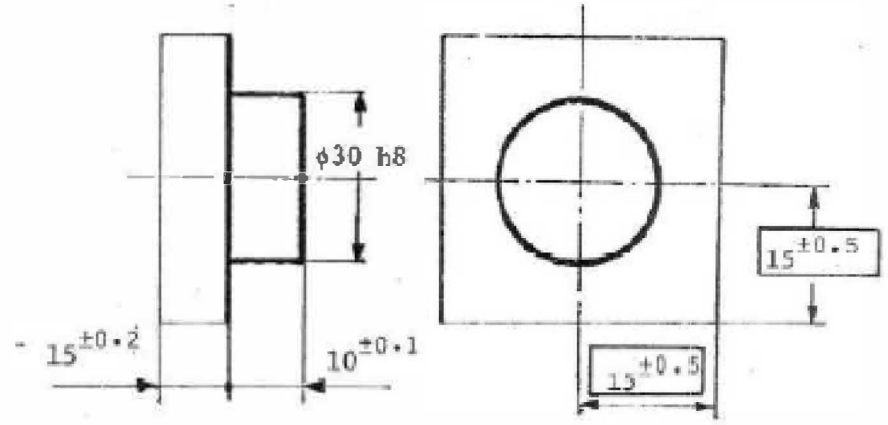
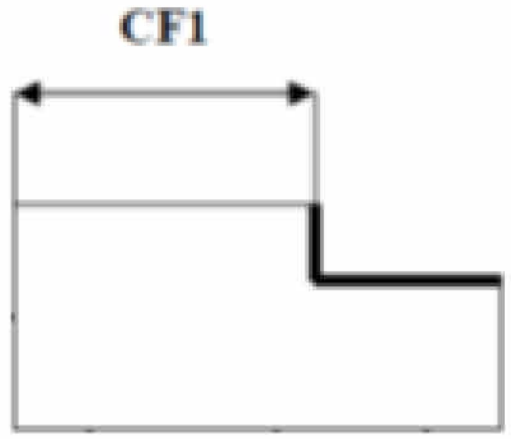
Exemple N° 3